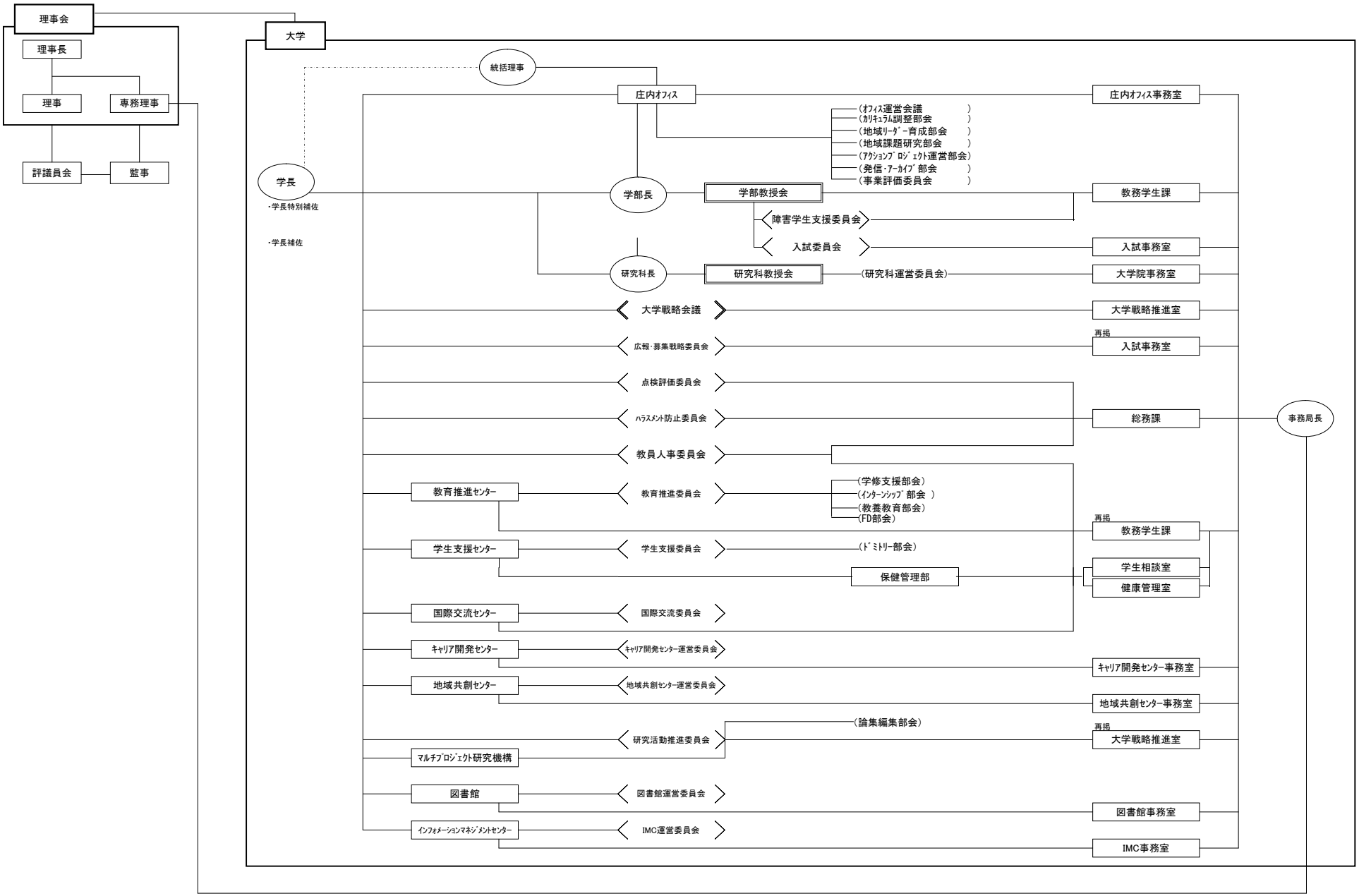平成29年度　学校法人東北公益文科大学組織図(平成29年5月1日)